Caja de hormigón Prefix® 1x1/Ø 30mm para fijar a la armadura

Prefix®caja empotrable de hormigón 1x1 / Ø 30 mm, fijación a la armaduraCaja de construcción de hormigón Prefix® 1x1 / Ø 30 mm (9940). Para proyectos internacionales, ofrecemos una variada selección de productos que cumplen las normas y reglamentos nacionales respectivos. Ø de salida: 30 mm | Profundidad: 97 mm

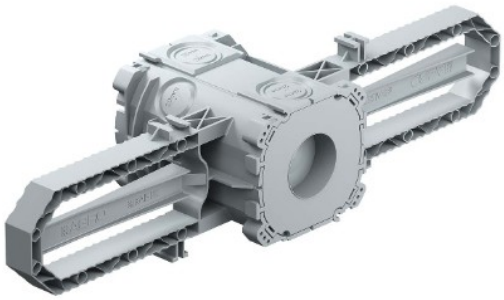

Características

Datos técnicos

Normativa

Marcado CE	Sí
Conforme a Directiva Europea 2014/35/UE. Directiva de baja tensión	Sí

Sostenibilidad

Conforme Directiva europea 2012/19/UE (RAEE2)	No aplica porque no responde a la definición de Aparato Eléctrico y Electrónico (AEE), según lo descrito en el artículo 3.1 apartado a) de la Directiva 2012/19/UE (RAEE II).

Logística y embalaje

Código EAN envase	7611614251127
Uds. Envase	0
Uds. Embalaje	10
Uds. Pallet	880
Peso unitario (g)	126,92

Peso Embalaje (Kg)	1,27
Código arancelario	39269097