Arandela contra anillo. Color negro.

Arandela contra anillo. Color negro.Para refs 6584CRN y 6584 CTN.
Aplicaciones habituales: Entorno domestico/terciario interior (Interior de vivienda, oficinas, comercios, etc..)

Características

Material	Termoplástico
Cuerpo roscado	Sí
Color	Negro
Longitud de esparrago roscado en prensaestopas	sí

Datos técnicos

Libre de halógenos	Sí

Normativa

Marcado CE	Sí
Marcado UK	Sí
Marcado CMim	Sí
Conforme a Normativa UNE/EN	UNE-EN 60238:2018
Conforme a REBT	Sí
Conforme a Directiva Europea 2014/35/UE. Directiva de baja tensión	Sí

Sostenibilidad

Conforme Directiva Europea 2011/65/UE (RoHS)	No aplica porque no responde a la definición de Aparato Eléctrico y Electrónico (AEE), según lo descrito en el artículo 3.1 de la Directiva 2011/65/UE (RoHS II).

Conforme Directiva europea 2012/19/UE (RAEE2)	No aplica porque no responde a la definición de Aparato Eléctrico y Electrónico (AEE), según lo descrito en el artículo 3.1 apartado a) de la Directiva 2012/19/UE (RAEE II).

Logística y embalaje

Código EAN unitario	8423220237476
Código EAN envase	8423220007314
Código EAN embalaje	18423220007311
Uds. Envase	100
Uds. Embalaje	1600
Uds. Pallet	56000
Medidas Envase cm	14,5x19x8,8
Medidas Embalaje cm	59,5x20x37,5
Peso unitario (g)	5
Peso Envase (Kg)	0,56
Peso Embalaje (Kg)	9,57
Código arancelario	85366110
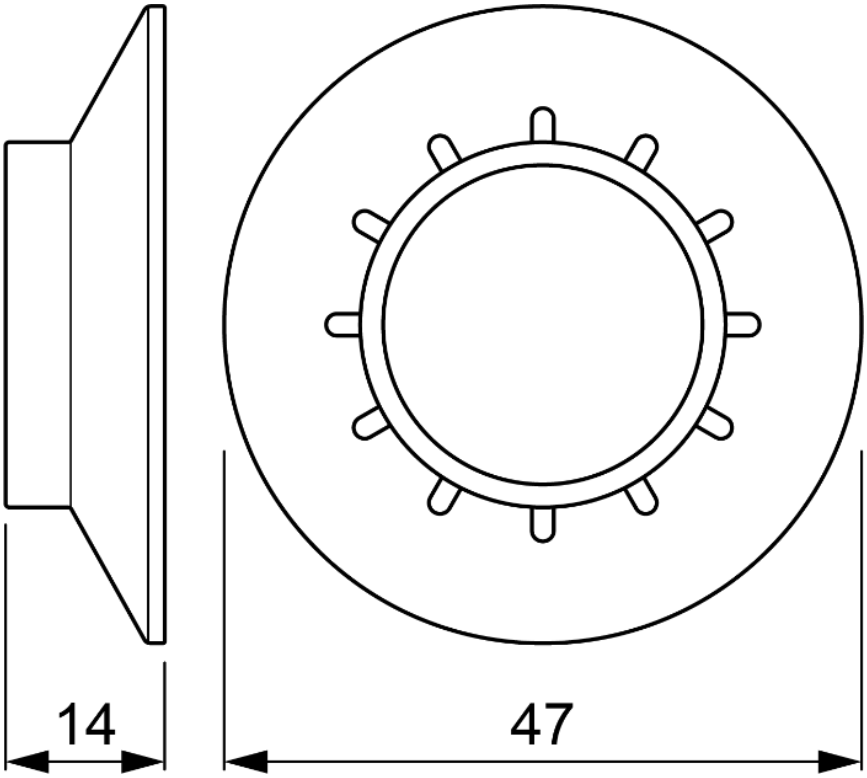
Croquis