## Arandela contra anillo. Color blanco

Arandela contra anillo. Color blanco.Para refs 6584CR y 6584 CT.
Aplicaciones habituales: Entorno domestico/terciario interior (Interior de vivienda, oficinas, comercios, etc..)

## Características

| | |
|---|---|
| Material | Termoplástico |
| Cuerpo roscado | Sí |
| Color | Blanco |
| Longitud de esparrago roscado en prensaestopas | sí |

## Datos técnicos

| | |
|---|---|
| Libre de halógenos | Sí |

## Normativa

| | |
|---|---|
| Marcado CE | Sí |
| Marcado UK | Sí |
| Marcado CMim | Sí |
| Conforme a Normativa UNE/EN | UNE-EN 60238:2018 |
| Conforme a REBT | Sí |
| Conforme a Directiva Europea 2014/35/UE. Directiva de baja tensión | Sí |

## Sostenibilidad

| | |
|---|---|
| Conforme Directiva Europea 2011/65/UE (RoHS) | No aplica porque no responde a la definición de Aparato Eléctrico y Electrónico (AEE), según lo descrito en el artículo 3.1 de la Directiva 2011/65/UE (RoHS II). |

| | |
|---|---|
| Conforme Directiva europea 2012/19/UE (RAEE2) | No aplica porque no responde a la definición de Aparato Eléctrico y Electrónico (AEE), según lo descrito en el artículo 3.1 apartado a) de la Directiva 2012/19/UE (RAEE II). |

## Logística y embalaje

| | |
|---|---|
| Código EAN unitario | 8423220037311 |
| Código EAN envase | 8423220037311 |
| Código EAN embalaje | 18423220037318 |
| Uds. Envase | 100 |
| Uds. Embalaje | 1600 |
| Uds. Pallet | 56000 |
| Medidas Envase cm | 14,5x19x8,8 |
| Medidas Embalaje cm | 59,5x20x37,5 |
| Peso unitario (g) | 5 |
| Peso Envase (Kg) | 0,53 |
| Peso Embalaje (Kg) | 9,01 |
| Código arancelario | 85366110 |
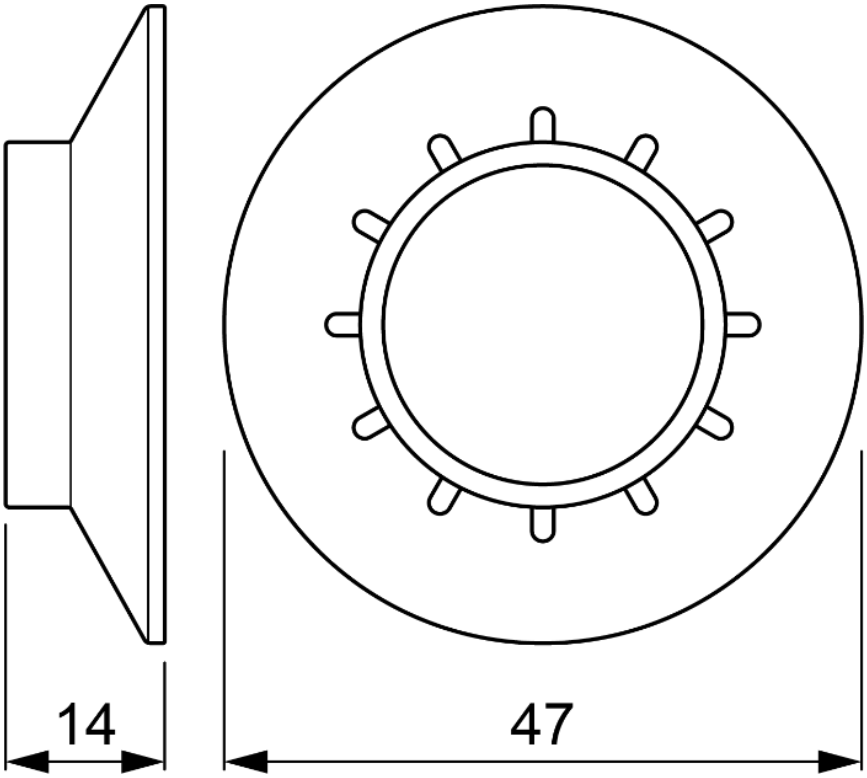
## Croquis