Caja de conexión de empotrar. De Ø 65 mm. Tapa con tornillos.

Caja de conexión de empotrar. De Ø 65 mm. Tapa con tornillos. Profundidad 40 mm. 5 entradas para tubo Ø 25 mm.
Aplicaciones habituales: Entorno domestico/terciario interior (Interior de vivienda, oficinas, comercios, etc..)

Características

Tipo de envolvente	Conexión y derivación
Método instalación	Empotrar en obra
Uso	Doméstico / Terciario
Tipo de ubicación	Interior
Dimensiones interiores (mm) (Ancho x alto x Profundo)	Ø 65x40
Material Caja	Aislante
Color de caja	Negra
Color de tapa	Blanca
Nº de entradas y tamaño (mm)	5Ø 25
Sistema de cierre de tapa	Tornillo metálico

Datos técnicos

Resistencia al choque de impacto	Medio
Clase de aislamiento	Clase II
Resistencia al fuego (GWEPT)	650 ºC
Resistencia al calor (Presión bola)	70 ºC
Tensión de empleo	400 Vca
Libre de halógenos	Sí

Normativa

Marcado CE	Sí
Marcado UK	Sí
Marcado CMim	Sí
Conforme a Normativa UNE/EN	UNE-EN 60670-1:2022 UNE- EN 60670-22:2007
Conforme a REBT	Sí
Conforme a Directiva Europea 2014/35/UE. Directiva de baja tensión	Sí

Sostenibilidad

Conforme Directiva Europea 2011/65/UE (RoHS)	No aplica porque no responde a la definición de Aparato Eléctrico y Electrónico (AEE), según lo descrito en el artículo 3.1 de la Directiva 2011/65/UE (RoHS II).
Conforme Directiva europea 2012/19/UE (RAEE2)	No aplica porque no responde a la definición de Aparato Eléctrico y Electrónico (AEE), según lo descrito en el artículo 3.1 apartado a) de la Directiva 2012/19/UE (RAEE II).

Logística y embalaje

Código EAN unitario	8423220057234
Código EAN envase	8423220057234
Código EAN embalaje	18423220057231
Uds. Envase	1
Uds. Embalaje	104
Uds. Pallet	3640
Medidas Envase cm	22x7x20
Medidas Embalaje cm	59,5x20x37,5
Peso unitario (g)	44
Peso Envase (Kg)	0,05
Peso Embalaje (Kg)	5,72
Código arancelario	85371098

Croquis

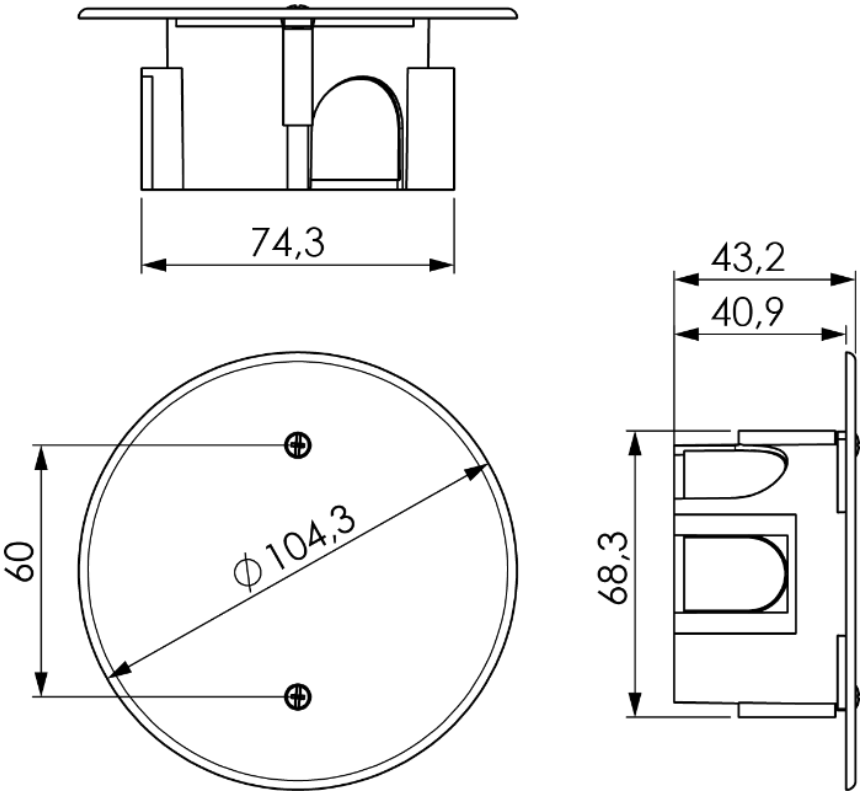

Documentación y descargas

Instrucciones de montaje (0.41MB)