Caja de conexión de empotrar. De 150 x 150 mm. Tapa con garra de plástico.

Caja de conexión de empotrar. De 150 x 150 mm. Tapa con garra de plástico.
Profundidad 50 mm. 12 entradas para tubo Ø 32 mm.
Aplicaciones habituales: Entorno domestico/terciario interior (Interior de vivienda, oficinas, comercios, etc..)

Características

Tipo de envolvente	Conexión y derivación
Método instalación	Empotrar en obra
Uso	Doméstico / Terciario
Tipo de ubicación	Interior
Dimensiones interiores (mm) (Ancho x alto x Profundo)	150x150x50
Material Caja	Aislante
Color de caja	Negra
Color de tapa	Blanca
Nº de entradas y tamaño (mm)	12xØ 32
Sistema de cierre de tapa	Garra plástico

Datos técnicos

Resistencia al choque de impacto	Medio
Clase de aislamiento	Clase II
Resistencia al fuego (GWEPT)	650 °C
Resistencia al calor (Presión bola)	70 °C
Tensión de empleo	400 Vac
Libre de halógenos	Sí

Normativa

Marcado CE	Sí
Marcado UK	Sí
Marcado CMim	Sí
Conforme a Normativa UNE/EN	UNE-EN 60670-1:2022 UNE- EN 60670-22:2007
Conforme a REBT	Sí
Conforme a Directiva Europea 2014/35/UE. Directiva de baja tensión	Sí

Sostenibilidad

Conforme Directiva Europea 2011/65/UE (RoHS)	No aplica porque no responde a la definición de Aparato Eléctrico y Electrónico (AEE), según lo descrito en el artículo 3.1 de la Directiva 2011/65/UE (RoHS II).
Conforme Directiva europea 2012/19/UE (RAEE2)	No aplica porque no responde a la definición de Aparato Eléctrico y Electrónico (AEE), según lo descrito en el artículo 3.1 apartado a) de la Directiva 2012/19/UE (RAEE II).

Logística y embalaje

Código EAN unitario	8423220030084
Código EAN envase	8423220030084
Código EAN embalaje	18423220030081
Uds. Envase	1
Uds. Embalaje	78
Uds. Pallet	1170
Medidas Embalaje cm	59,8x59x37,5
Peso unitario (g)	209
Peso Envase (Kg)	0,21
Peso Embalaje (Kg)	17,79
Código arancelario	85371098

Croquis

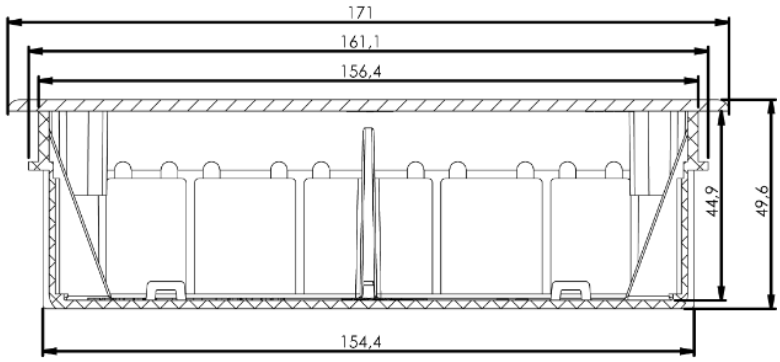

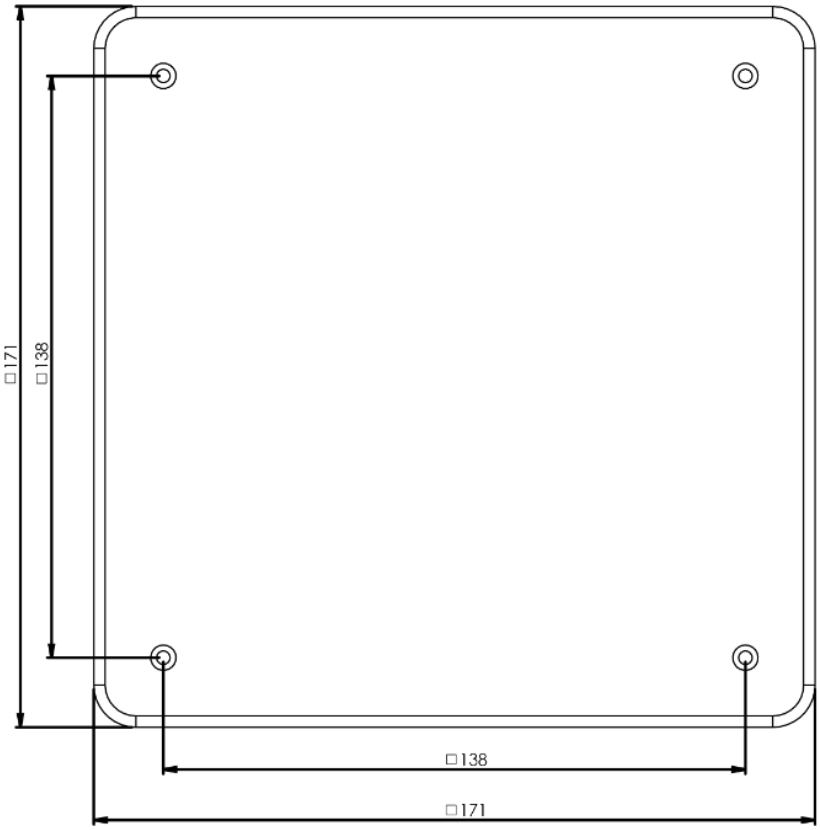

Documentación y descargas

Instrucciones de montaje (0.41MB)