Caja de empotrar para preinstalación de aire acondicionado. Con evacuador independiente y reversible con salida de agua vertical. Con caja estanca ref 665 para realizar conexiones.

Caja de empotrar para preinstalación de aire acondicionado. Con evacuador independiente y reversible con salida de agua vertical. Con caja estanca ref 665 para realizar conexiones.IP40. IK07. Dimensiones 430 x 147 x 65 mm. 30 entradas para tubo Ø 32 mm. Con tabique central antideformación. Tapa con garra de plástico con opción para poner tornillos simultáneamente. Aplicaciones habituales: Entorno domestico/terciario interior (Interior de vivienda, oficinas, comercios, etc..)

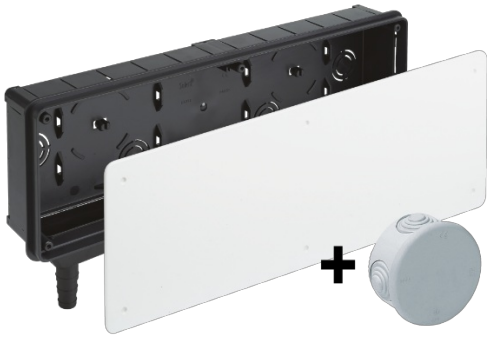

Características

Tipo de envolvente	Conexión y derivación
Método instalación	Empotrar en obra
Uso	Doméstico / Terciario
Tipo de ubicación	Interior
Dimensiones interiores (mm) (Ancho x alto x Profundo)	430x147,5x65
Material Caja	Aislante
Color de caja	Negra
Color de tapa	Blanca
Tipo de entradas	Desfondables
Nº de entradas y tamaño (mm)	30xØ32
Sistema de cierre de tapa	Tapa con garra de plástico con opción para poner tornillos simultáneamente
Tipo de desagüe	Vertical

Datos técnicos

Grado de protección (IP)	IP40
Grado de protección (IK)	IK07
Resistencia al choque de impacto	Medio

Clase de aislamiento	Clase II
Resistencia al fuego (GWEPT)	650 ºC
Libre de halógenos	Sí

Normativa

Marcado CE	Sí
Marcado UK	Sí
Marcado CMim	Sí
Conforme a Normativa UNE/EN	UNE-EN 60670-1:2022 UNE- EN 60670-22:2007
Conforme a REBT	Sí
Conforme a Directiva Europea 2014/35/UE. Directiva de baja tensión	Sí

Sostenibilidad

Conforme Directiva Europea 2011/65/UE (RoHS)	No aplica porque no responde a la definición de Aparato Eléctrico y Electrónico (AEE), según lo descrito en el artículo 3.1 de la Directiva 2011/65/UE (RoHS II).
Conforme Directiva europea 2012/19/UE (RAEE2)	No aplica porque no responde a la definición de Aparato Eléctrico y Electrónico (AEE), según lo descrito en el artículo 3.1 apartado a) de la Directiva 2012/19/UE (RAEE II).

Logística y embalaje

Código EAN unitario	8423220019874
Código EAN envase	8423220019874
Código EAN embalaje	18423220019871
Uds. Envase	1
Uds. Embalaje	25
Uds. Pallet	375
Medidas Embalaje cm	59,5x59,5x39,5
Peso unitario (g)	622
Peso Envase (Kg)	0,63
Peso Embalaje (Kg)	16,80
Código arancelario	85371098

Croquis

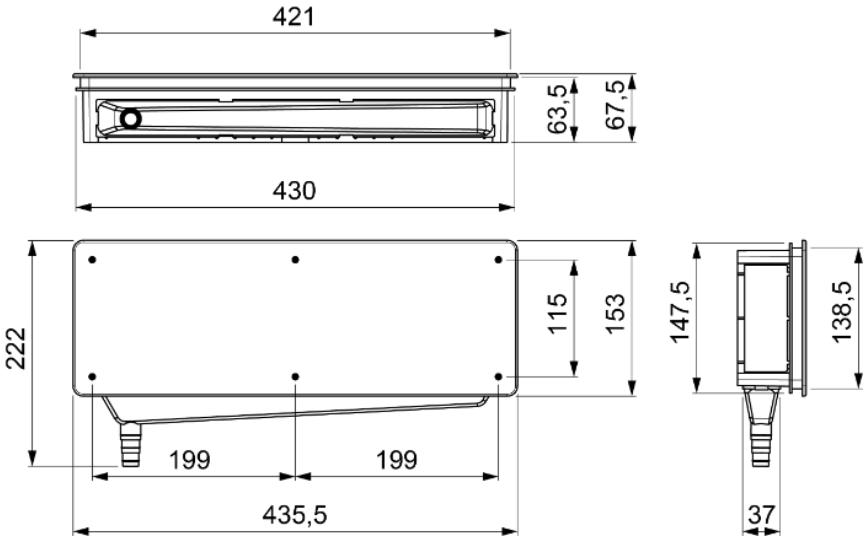

Documentación y descargas

Cajas para preinstalación de aire acondicionado Climabox (Solera)

Montaje de la caja para preinstalación de aire acondicionado (Solera)